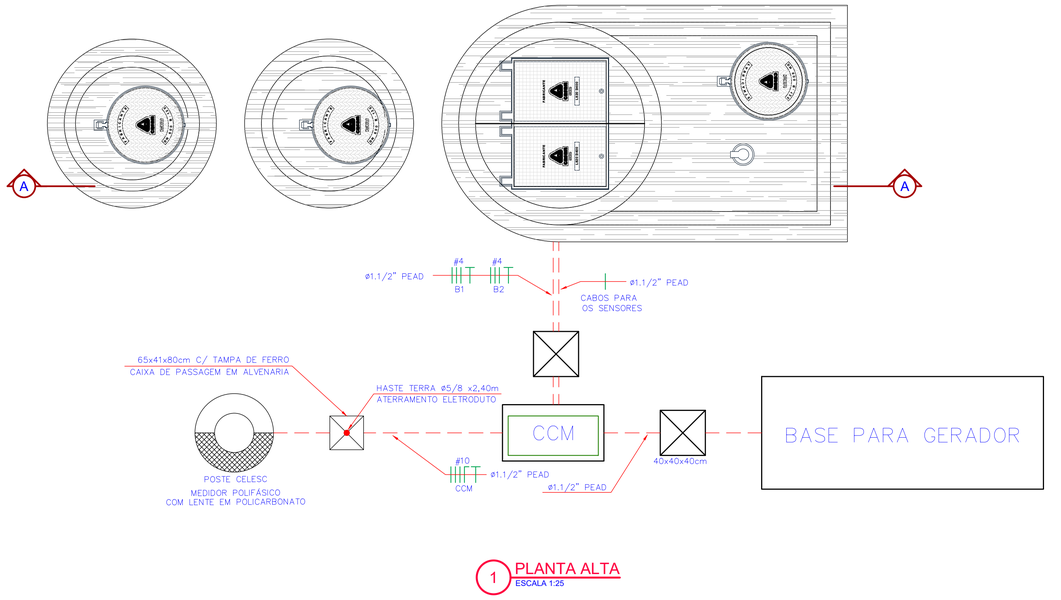

1 PLANTA ALTA
ESCALA 1:25

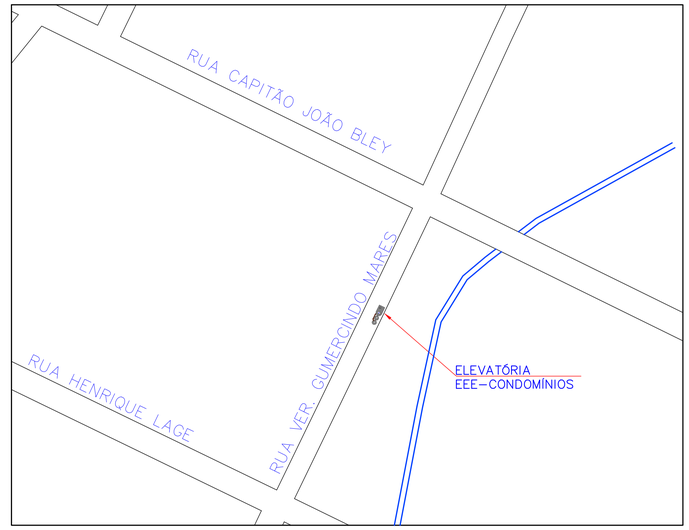

2 PLANTA DE LOCAÇÃO
ESCALA 1:1000

Nº	REVISÃO	DATA
A	EMISSÃO INICIAL - GPR/DIPCA	MAR/2026

LOGOMARCA DA CONSULTORIA
GPR
GERÊNCIA DE PROJETOS - CASAN
Nº DA CONSULTORIA

Companhia Catarinense de Águas e Saneamento
SISTEMA: S.E.S. MAFRA
LOCALIDADE – MUNICÍPIO: VILA IVETE - CONDOMÍNIOS, CRECHE, CRAS e UB SAÚDE
PROJETO ELÉTRICO
ESTAÇÃO ELEVATÓRIA - EEE-CONDOMÍNIOS
PLANTA ALTA
PLANTA DE LOCAÇÃO

PROJETO	VISTOS	DESENHO	DATA	FOLHA Nº
ENGº JOÃO C. RICOBOM			MAR/2026	04031-SES-ELE-ELT-0170-A
ESCALA INDICADA		TOPOGRAFIA	DATA TOP.	

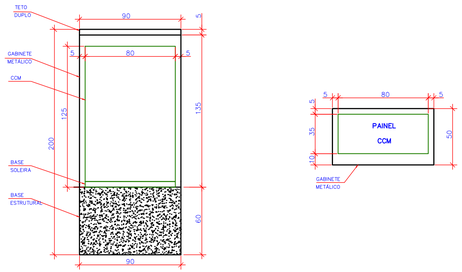

1 ABRIGO METÁLICO CCM
ESCALA 1:25

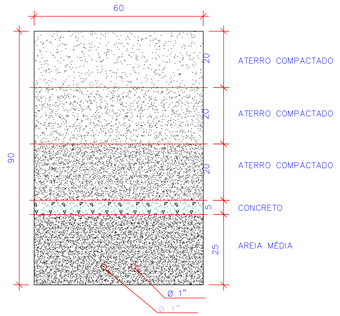

2 ELETRODUTOS ENTERRADOS NO SOLO
ESCALA 1:10

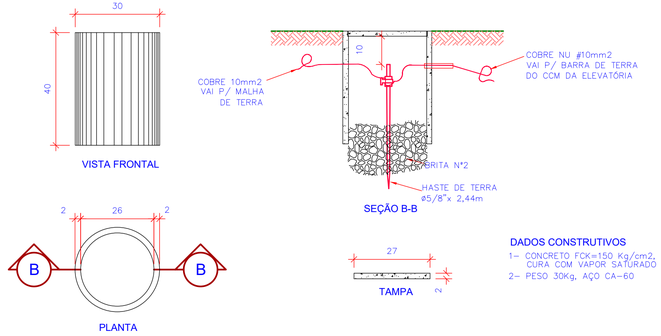

DADOS CONSTRUTIVOS
1– CONCRETO FCK=150 Kg/cm2, CURA COM VAPOR SATURADO
2– PESO 30Kg, AÇO CA–60

3 CAIXA DE INSPEÇÃO DE ATERRAMENTO
ESCALA 1:10

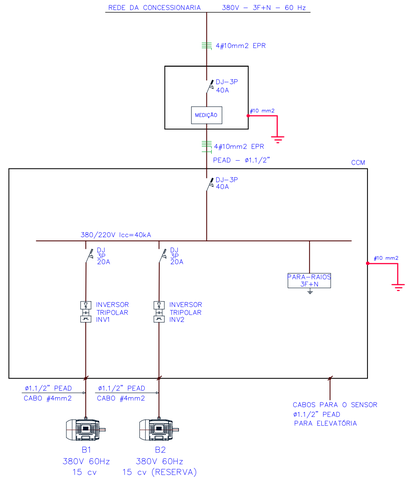

4 DIAGRAMA UNIFILAR GERAL
SEM ESCALA

CIRCUITO	BOMBA 1	BOMBA 2	TOMADAS	ILUMINAÇÃO	CALEFAÇÃO	TOTAL
CARGA INSTALADA (kW)	12,0	12,0	10	0,5	0,1	34,6
CARGA INSTALADA (kVA)	12,1	12,1	12,5	0,5	0,1	37,3
CARGA DEMANDADA (kVA)	12,1	0	1,0	0,5	0,1	13,7
CORRENTE (A)	18,4	18,4	1,5	2,3	0,5	20,9
DISJUNTOR (A)	20	20	20	6	6	40
FASE (mm2)	4	4	2,5	2,5	2,5	10
NEUTRO (mm2)	–	–	2,5	2,5	2,5	10
TERRA (mm2)	4	4	2,5	2,5	2,5	10
FASES (A,B,C)	RST	RST	RST	S	T	RST
FINALIDADE	MOTOBOMBA 15 cv	MOTOBOMBA 15 cv	TOMADAS	ILUMINAÇÃO INTERNA COM	CALEFAÇÃO	TOTAL

5 QUADRO DE CARGAS
SEM ESCALA

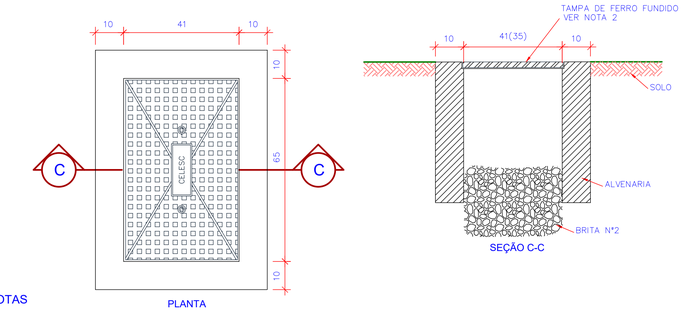

NOTAS
1– AS PAREDES SERÃO DE ALVENARIA COM TIJOLO MACIÇO, E REBOCADA.
2– TAMPA E BASE P/TAMPA EM FERRO FUNDIDO, ACABAMENTO BETUMADO.

6 CAIXA DE PASSAGEM
ESCALA 1:10

Nº	REVISÃO	DATA
A	EMISSÃO INICIAL - GPR/DIPCA	MAR/2026

LOGOMARCA DA CONSULTORA
GPR
GERÊNCIA DE PROJETOS - CASAN
Nº DA CONSULTORA

casan
Companhia Catarinense de Águas e Saneamento
SISTEMA: S.E.S. MAFRA
LOCALIDADE – MUNICÍPIO: VILA IVETE - CONDOMÍNIOS, CRECHE, CRAS e UB SAÚDE

PROJETO ELÉTRICO
ESTAÇÃO ELEVATÓRIA - EEE-CONDOMÍNIOS
VISTA CCM, DIAGRAMA UNIFILAR, CAIXA DE PASSAGEM
CAIXA DE INSPEÇÃO DE ATERRAMENTO

PROJETO	VISTOS	DESENHO	DATA	FOLHA Nº
ENGº JOÃO C. RICOBOM			MAR/2026	04031-SES-ELE-ELT-0180-A
ESCALA INDICADA		TOPOGRAFIA	DATA TOP.	

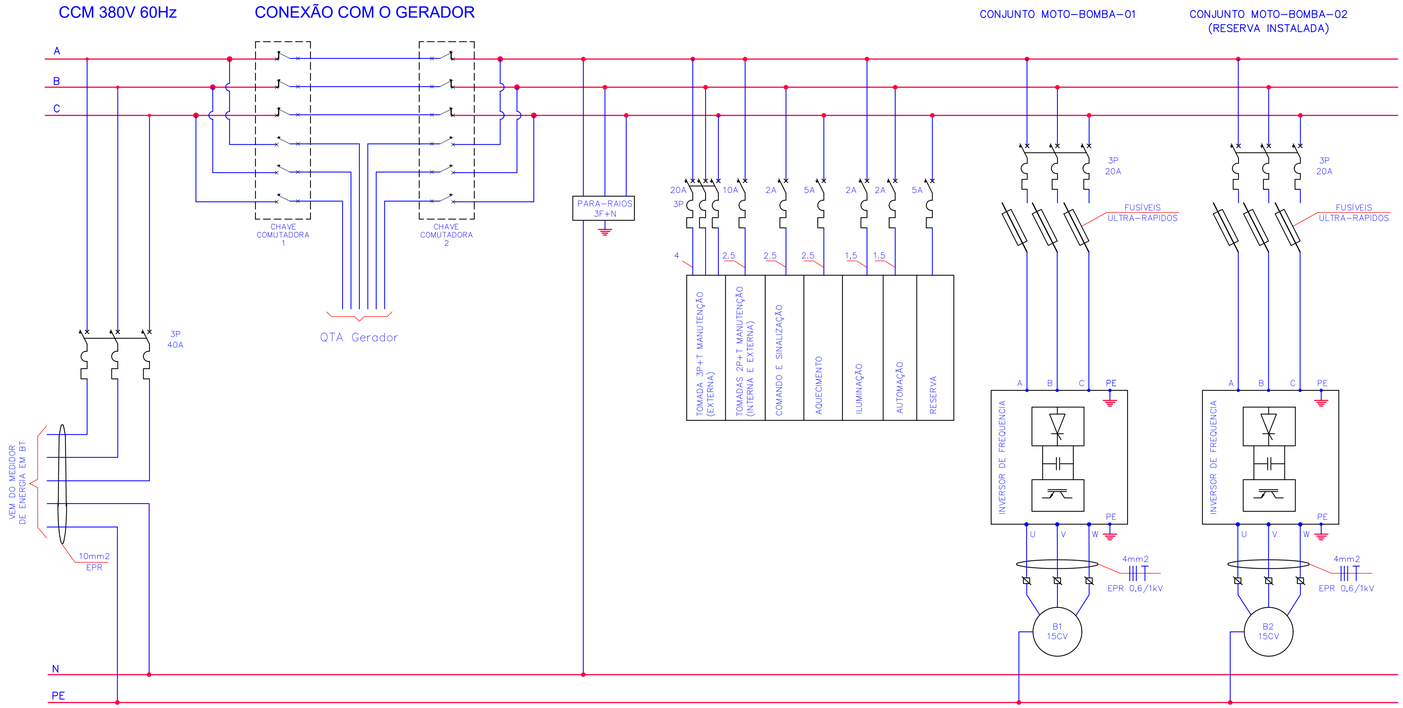

1 DIAGRAMA TRIFILAR
SEM ESCALA

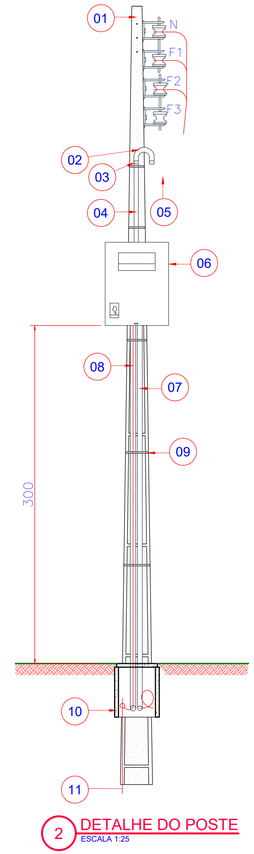

2 DETALHE DO POSTE
ESCALA 1:25

Nº	DISCRIMINAÇÃO
1	POSTE CELESC
2	CURVA DE 180° DE PVC
3	LUVA VEDADA
4	ELETRODUTO DE PVC
5	RAMAL DE ENTRADA – ISOLAMENTO CLASSE 0,6/1kV
6	CAIXA PARA MEDIDOR EM POSTE
7	ELETRODUTO DO RAMAL DE SAÍDA DE AÇO-CARBONO
8	ELETRODUTO PARA O ATERRAMENTO
9	FITA DE ALUMÍNIO OU AÇO INOXIDÁVEL
10	CAIXA DE PASSAGEM COM TEMPA DE FERRO PADRÃO CELESC
11	HASTE DE ATERRAMENTO

gov.br
Documento assinado digitalmente
JOAO CARLOS RICOBOM
Data: 01/04/2026 09:57:28-0300
Verifique em https://validar.iti.gov.br

Nº	REVISÃO	DATA
A	EMISSÃO INICIAL - GPR/DIPCA	MAR/2026

LOGOMARCA DA CONSULTORA
GPR
GERÊNCIA DE PROJETOS - CASAN
Nº DA CONSULTORA

casan
Companhia Catarinense de Águas e Saneamento
SISTEMA: S.E.S. MAFRA
LOCALIDADE – MUNICÍPIO: VILA IVETE - CONDOMÍNIOS, CRECHE, CRAS e UB SAÚDE
PROJETO ELÉTRICO
ESTAÇÃO ELEVATÓRIA - EEE-CONDOMÍNIOS
DIAGRAMA TRIFILAR
DETALHE DO POSTE

PROJETO	VISTOS	DESENHO	DATA	FOLHA Nº
ENGº JOÃO C. RICOBOM			MAR/2026	04031-SES-ELE-ELT-0190-A
ESCALA: INDICADA		TOPOGRAFIA	DATA TOP.	